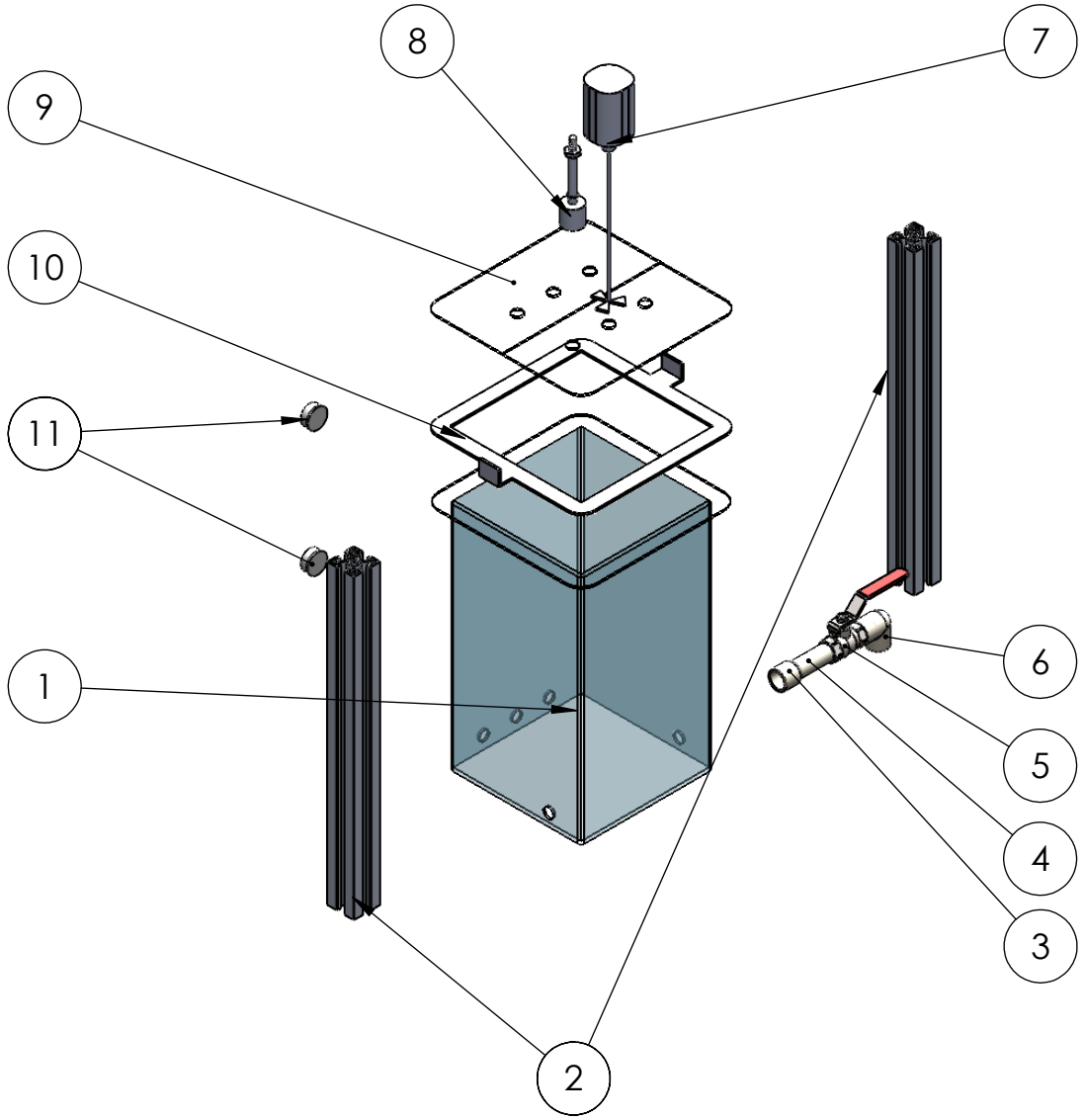

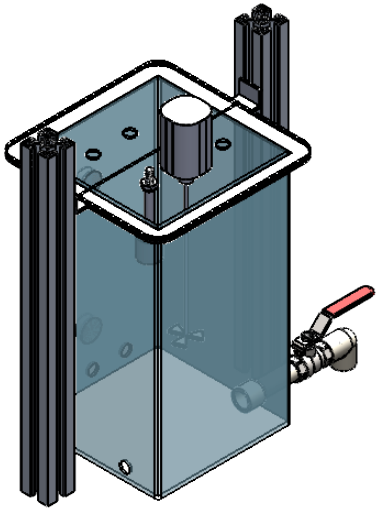

No.	Descripción	Cant.
1	Tanque de mezcla	1
2	Perfil estructural	2
3	Acople roscado	1
4	Tramo de tubería	1
5	Válvula de bola	1
6	Codo 90°	1
7	Mezclador	1
8	Flotador	1
9	Tapa	1
10	Soporte	1
11	Sensor capacitivo	2

UNIVERSIDAD INDUSTRIAL DE SANTANDER

FACULTAD DE INGENIERIAS FISICOMECANICAS

ESCUELA DE INGENIERIA ELECTRICA, ELECTRONICA Y DE TELECOMUNICACIONES

TÍTULO:

Conjunto de tanque de mezcla

NOMBRE

Angela Yulieth Rivera Gomez
Luis Felipe Amaya Camargo

N.° DE DIBUJO

1.1.6

A4

ESCALA:1:8

HOJA 1 DE 1

Producto SOLIDWORKS Educational. Solo para uso en la enseñanza.